第65回東海高等学校総合体育大会バレーボール競技
組み合わせ表

【男子の部】

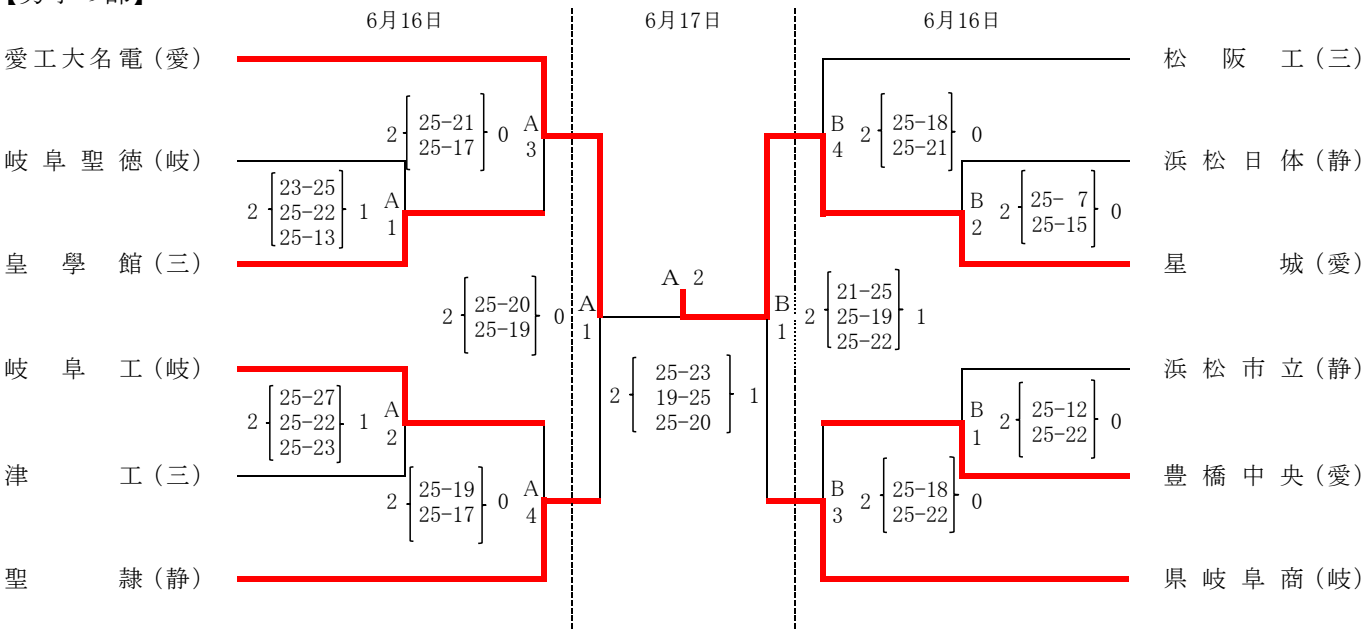

【女子の部】

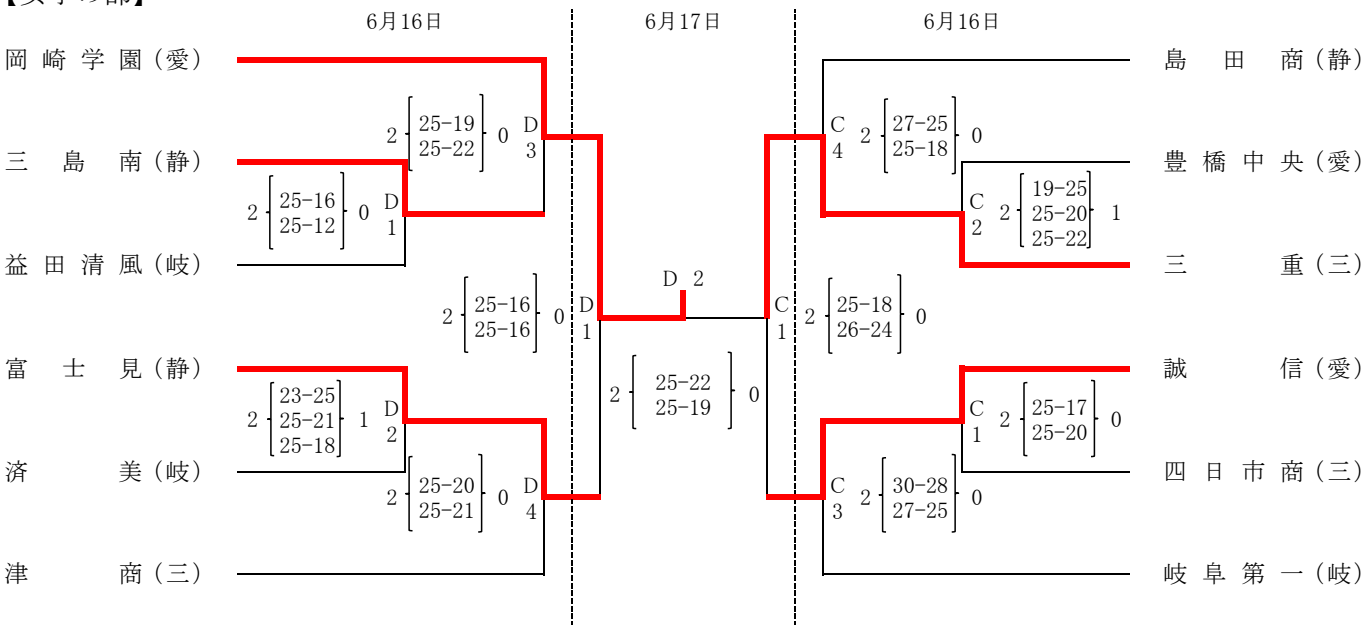

［競技時間］　第1日目

第1試合開始	12:00
第2試合開始	13:10
第3試合開始	14:20
第4試合開始	15:30

※予定時間内に終了できない場合は、前試合終了の5分後に合同練習を開始する。

第2日目

第1試合開始	10:00
第2試合開始	11:30

※試合が連続する場合は、20分後に合同練習を開始するが、第1試合が早く終了しても設定時間で開始する。

［代表者会議］　平成30年6月16日（土）　10:20～　ドルフィンズアリーナ（旧愛知県体育館）

［練習会場］　平成30年6月16日（土）　ドルフィンズアリーナ（旧愛知県体育館）

9:15～ 9:35	第1試合のチーム
9:35～ 9:55	第2試合のチーム
9:55～10:15	第3･4試合のチーム

※試合実施コートにて練習を行う。コートの使用は当該チーム同士の話し合いで決定。

平成30年6月17日（日）　ドルフィンズアリーナ（旧愛知県体育館）

9:00～ 9:45　コートの使用は当該チーム同士の話し合いで決定。