第30回記念 アサヒグローバルカップ　平成30年度三重県小学生バレーボール秋季大会

平成30年11月25日（日）
四日市中央緑地体育館

【 男子の部 】

優勝　大安ビートル
準優勝 桑名セブンJVC
第3位 豊地男子バレーボールスポーツ少年団
第3位 松阪JVC

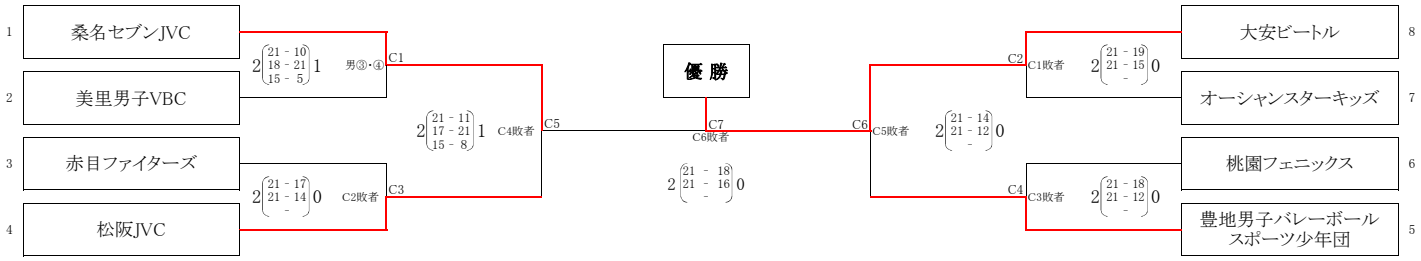

【 女子の部 】

優勝　二見バレー少年団
準優勝 倭少女バレーボールスポーツ少年団
第3位 亀山キッズ
第3位 桑名フラッシュ

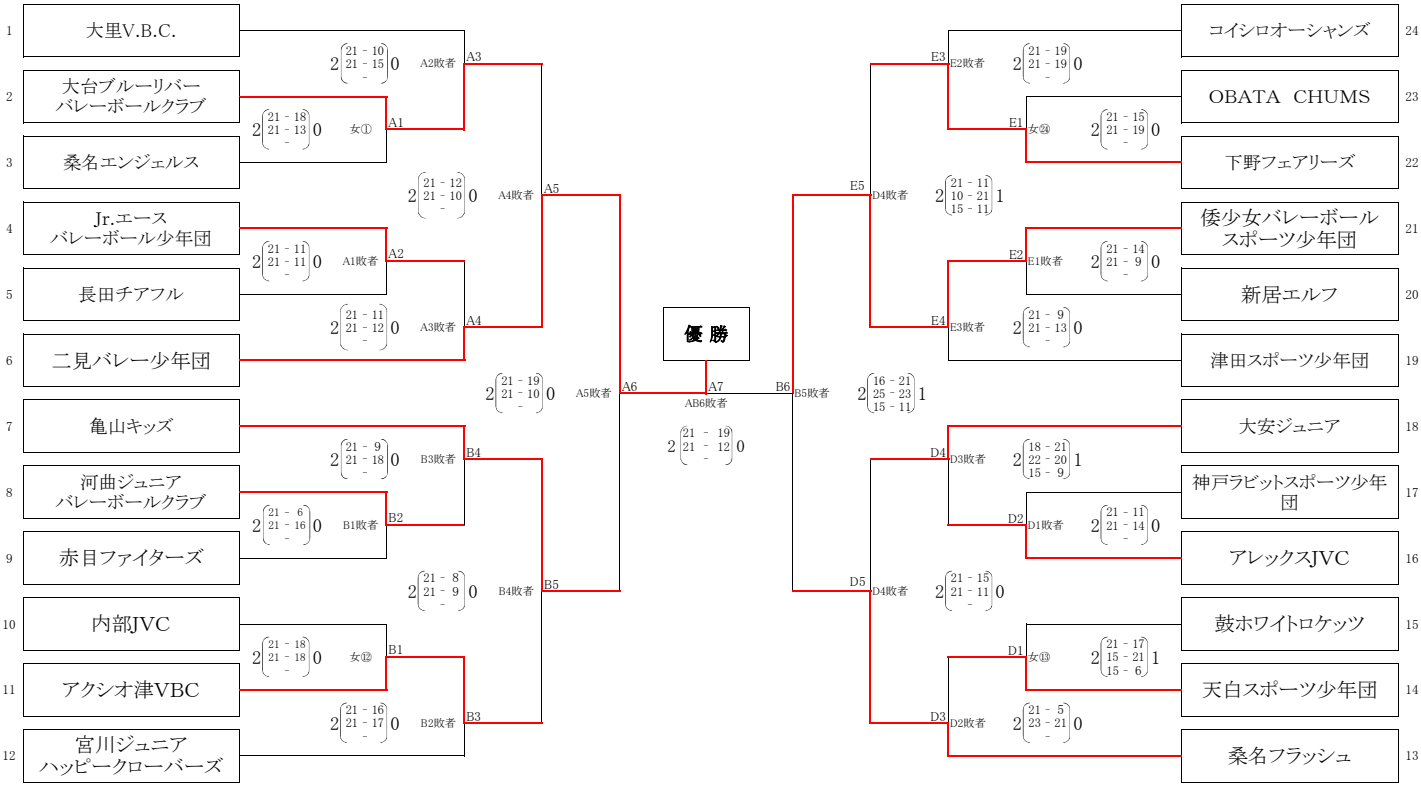

【 混合の部 】
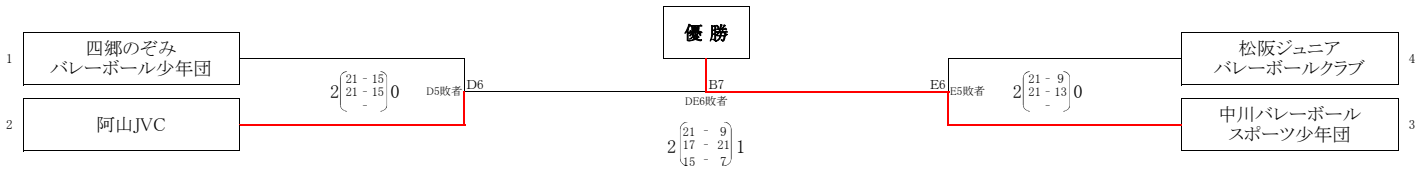
優勝　中川バレーボールスポーツ少年団
準優勝 阿山JVC
第3位 松阪ジュニアバレーボールクラブ
第3位 四郷のぞみバレーボール少年団