令和4年度　三重県高等学校バレーボール選手権大会
兼　第75回　全日本バレーボール高等学校選手権大会三重県予選大会　最終結果

（男子の部）

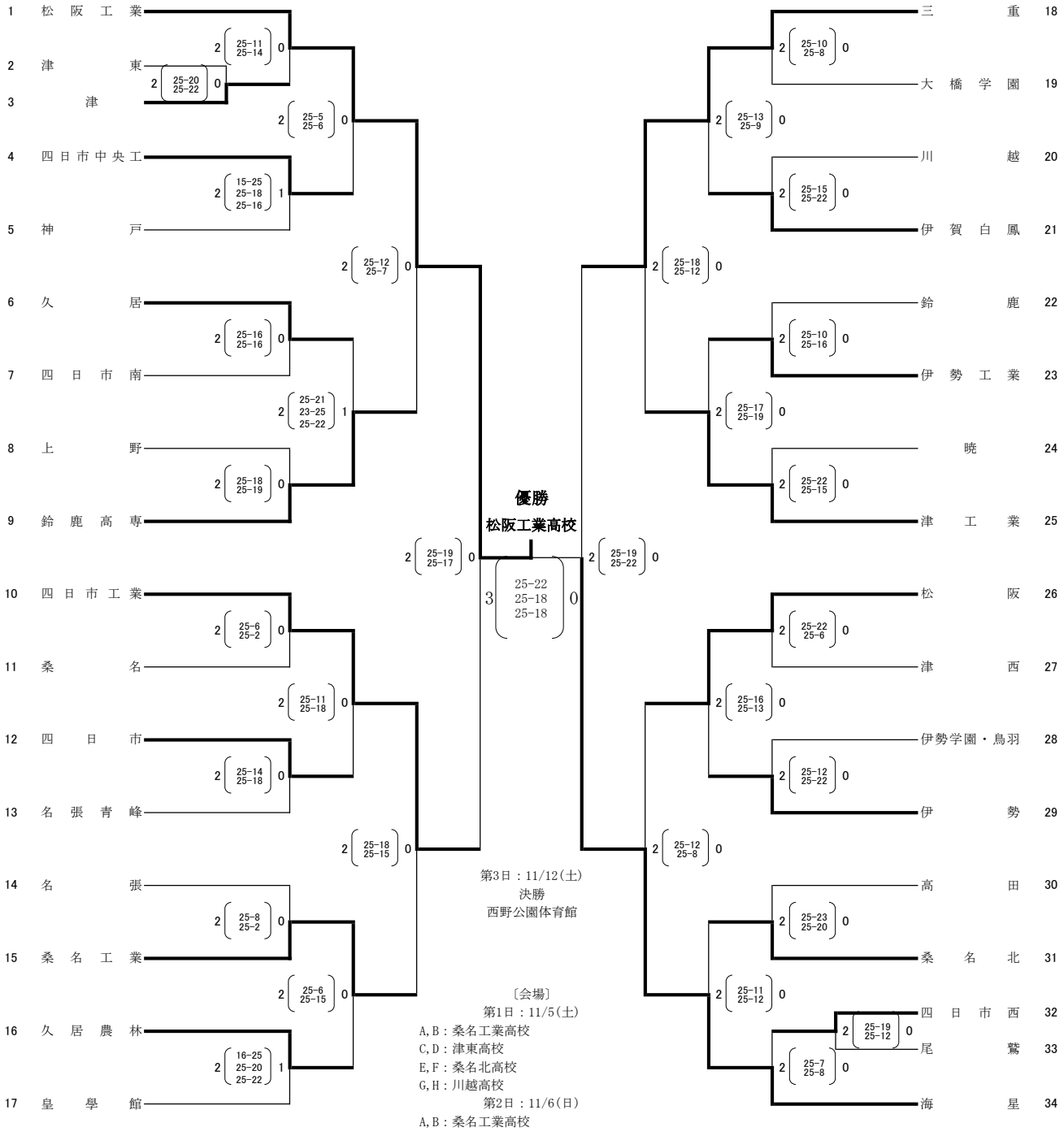

第3日：11/12(土)
決勝
西野公園体育館

〔会場〕
第1日：11/5(土)
A,B：桑名工業高校
C,D：津東高校
E,F：桑名北高校
G,H：川越高校
第2日：11/6(日)
A,B：桑名工業高校