第53回 全国ママさんバレーボール大会三重県予選
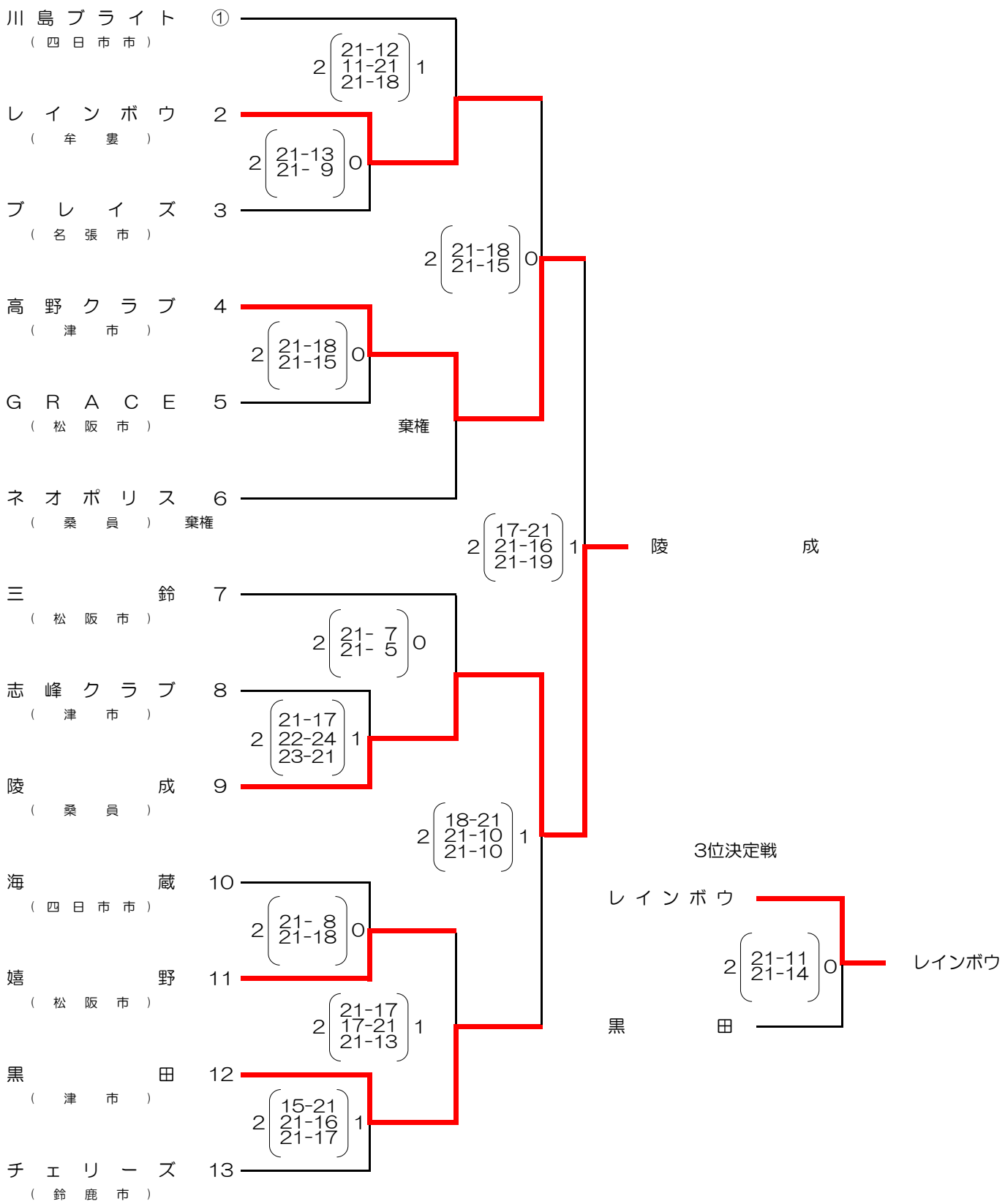
日　時　：　２０２２年５月２２日（日）
場　所　：　津市安濃中央総合公園内体育館