第３４回　全国ママさんバレーボールいそじ大会　三重県予選

【１日目】　日時：2022年8月27日(土)
場所：ヤマモリ体育館
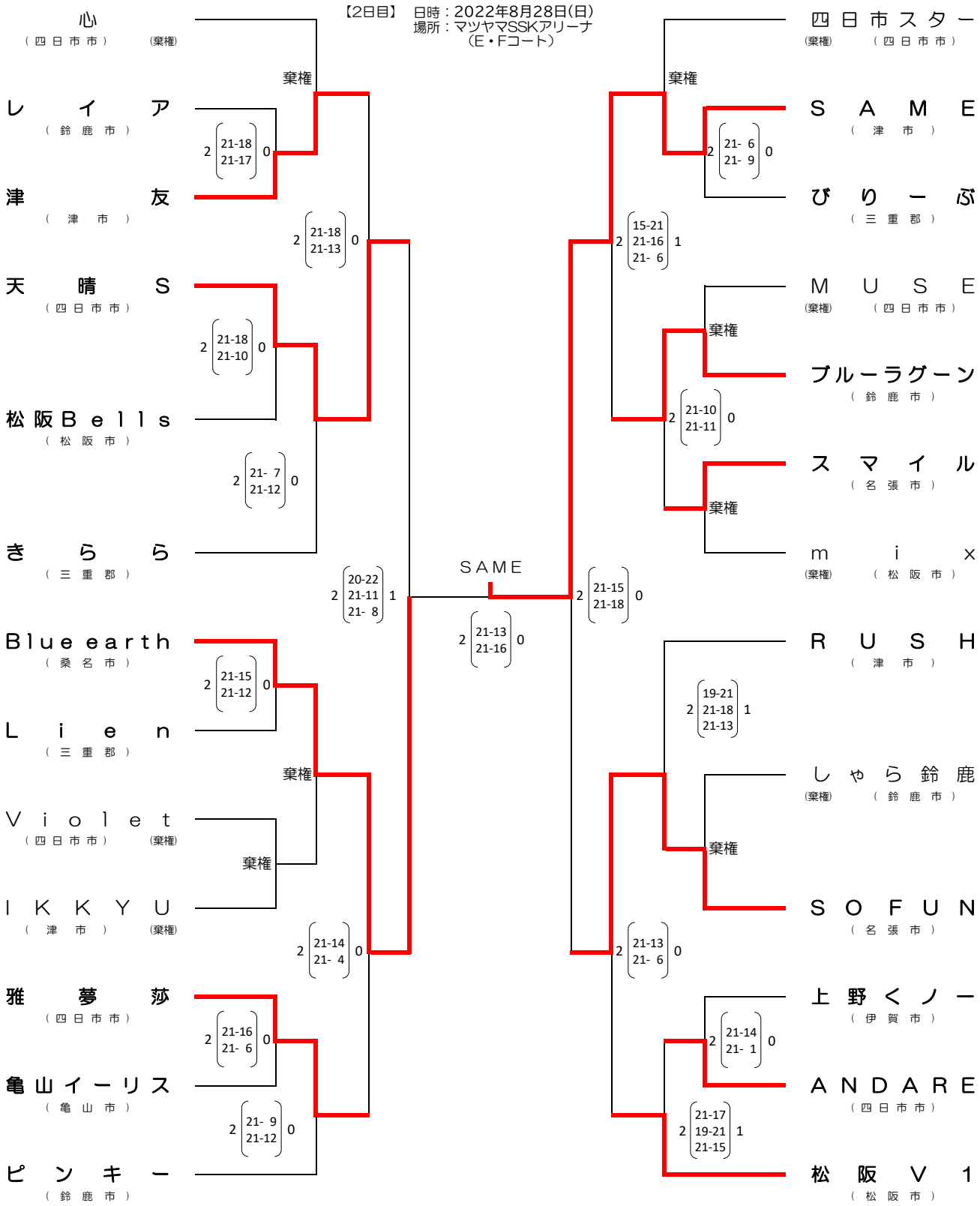
【2日目】　日時：2022年8月28日(日)
場所：マツヤマSSKアリーナ
（E・Fコート）