令和６年度三重県高等学校バレーボール春季大会
兼　中部総合高校の部三重県予選大会【女子】

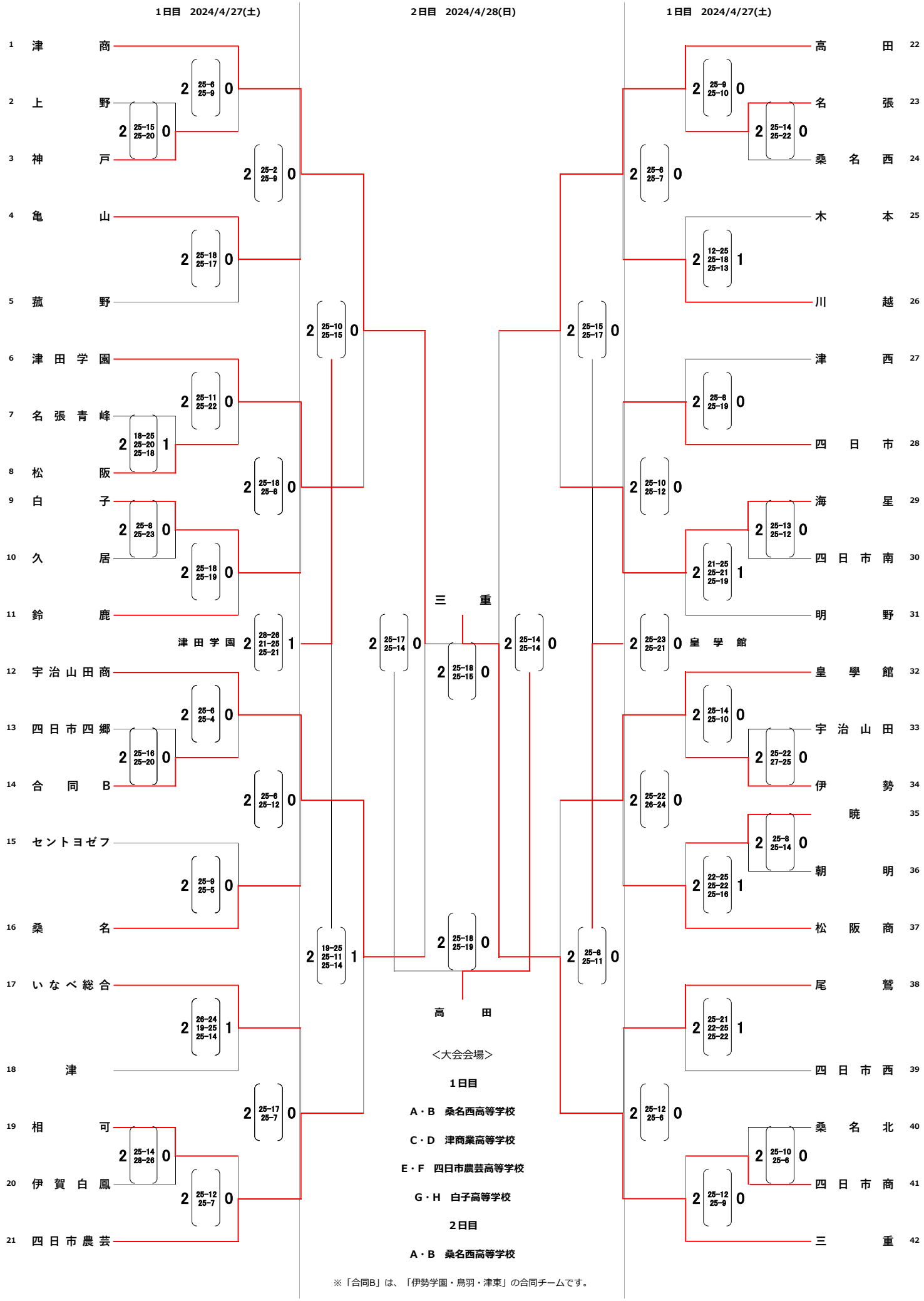

※「合同B」は、「伊勢学園・鳥羽・津東」の合同チームです。