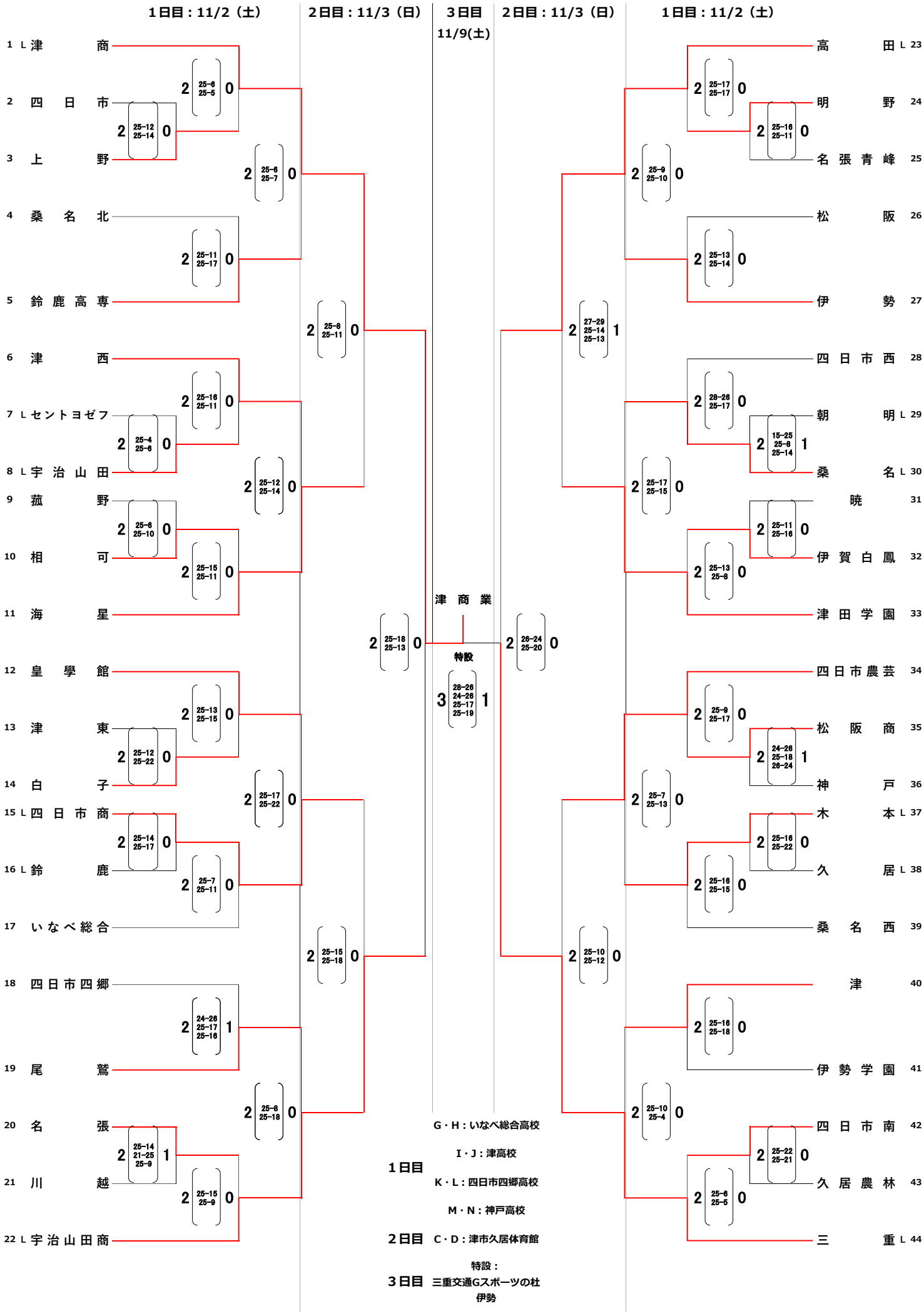# 令和６年度三重県高等学校バレーボール選手権大会
# 兼　第７７回全日本バレーボール高等学校選手権大会三重県代表決定戦【女子】