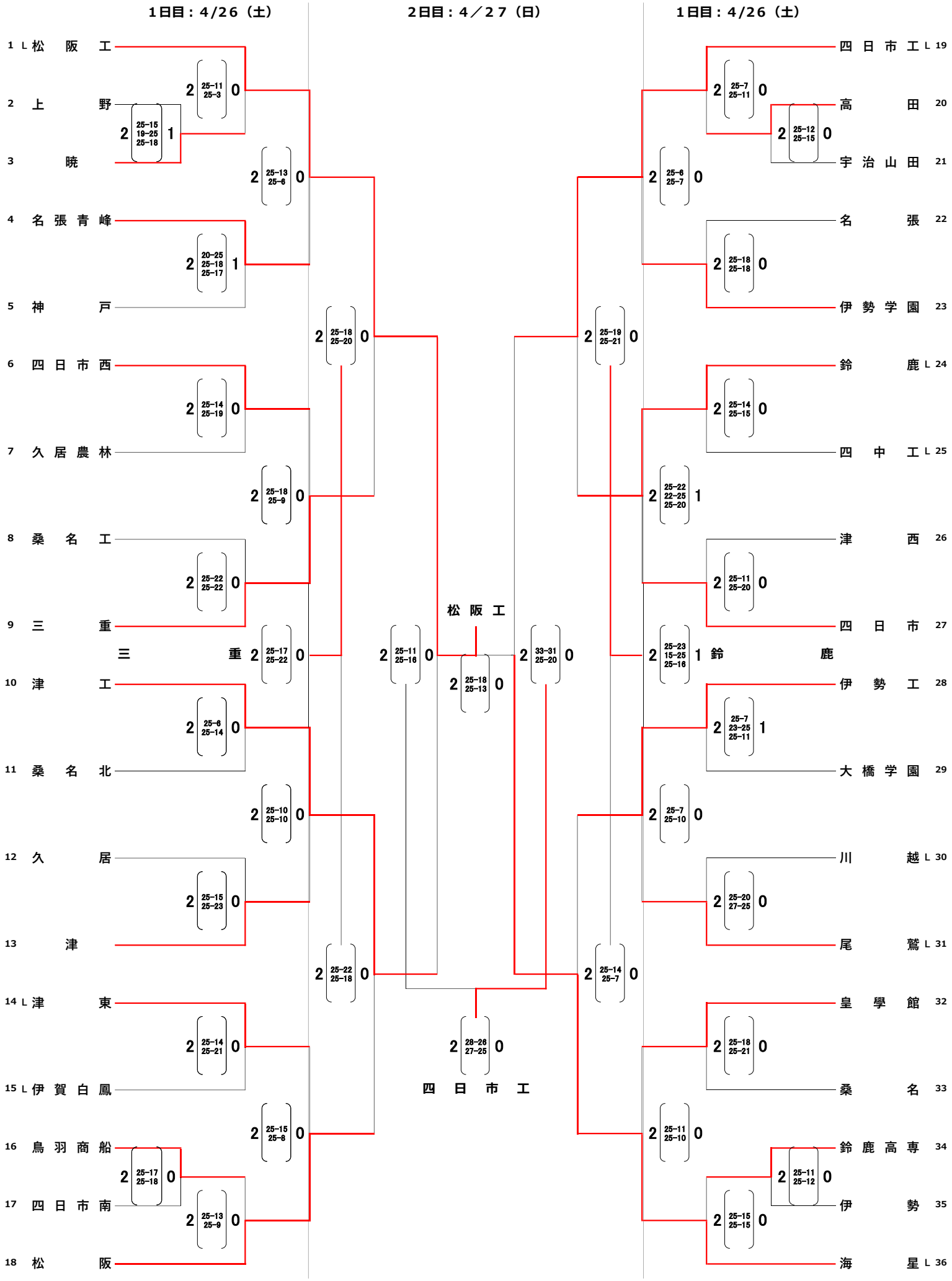令和７年度三重県高等学校バレーボール春季大会
兼　中部総合高校の部三重県予選大会【男子】