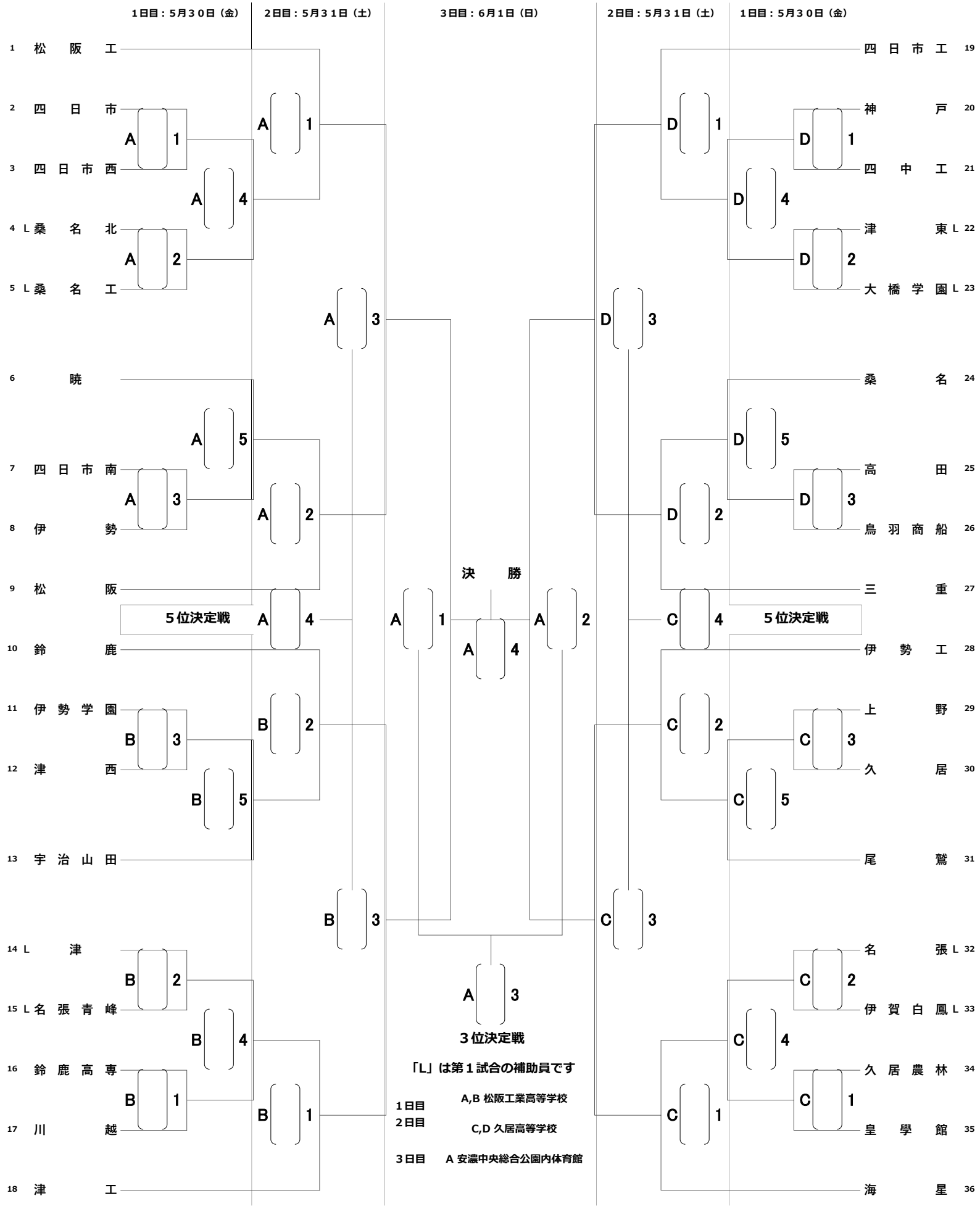令和７年度三重県高等学校総合体育大会バレーボール競技
兼　全国高等学校総合体育大会バレーボール競技三重県予選大会【男子】