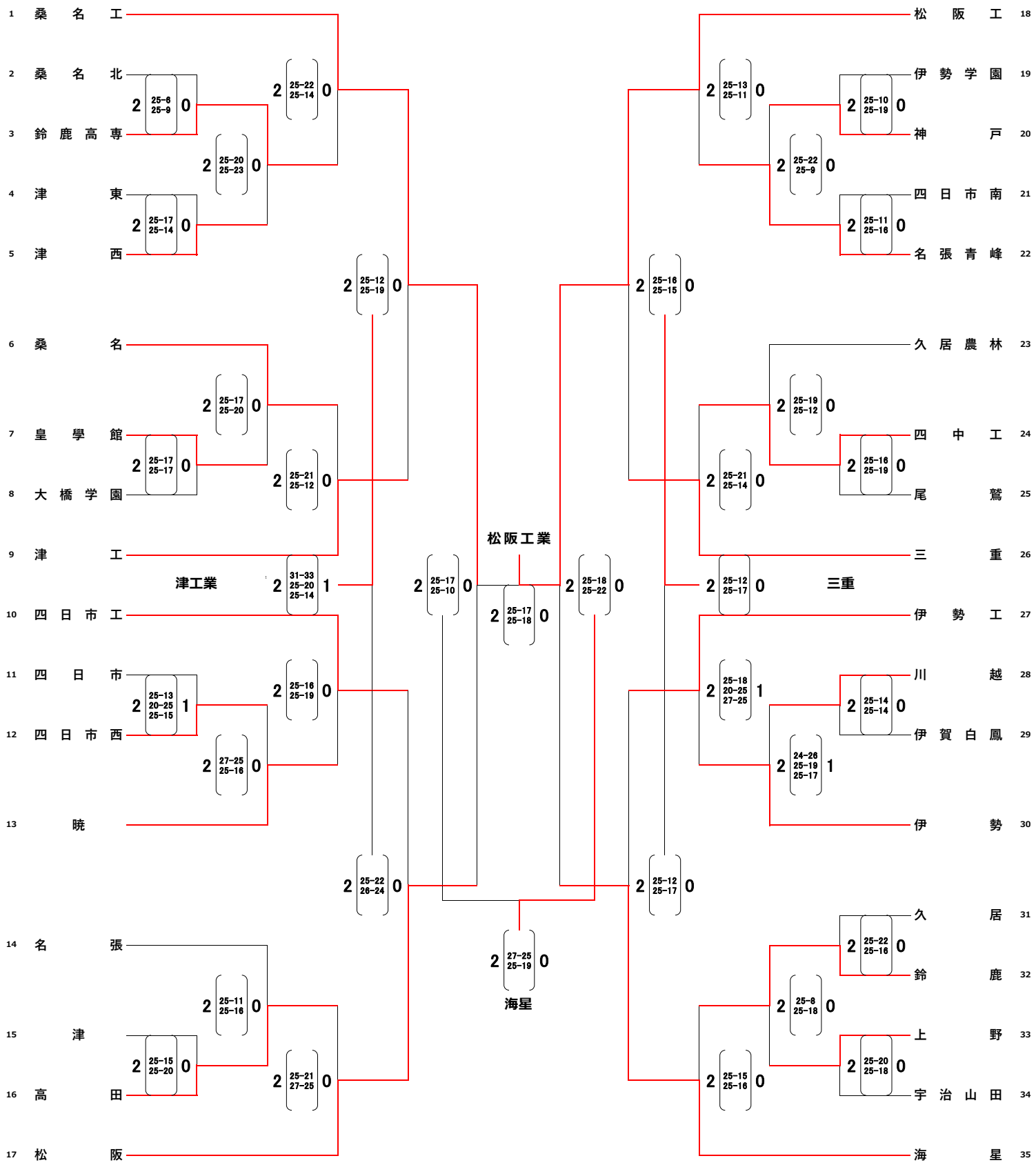令和８年度三重県高等学校総合体育大会バレーボール競技
兼　東海高等学校総合体育大会バレーボール競技三重県予選大会
兼　全国高等学校総合体育大会バレーボール競技三重県予選大会【男子】