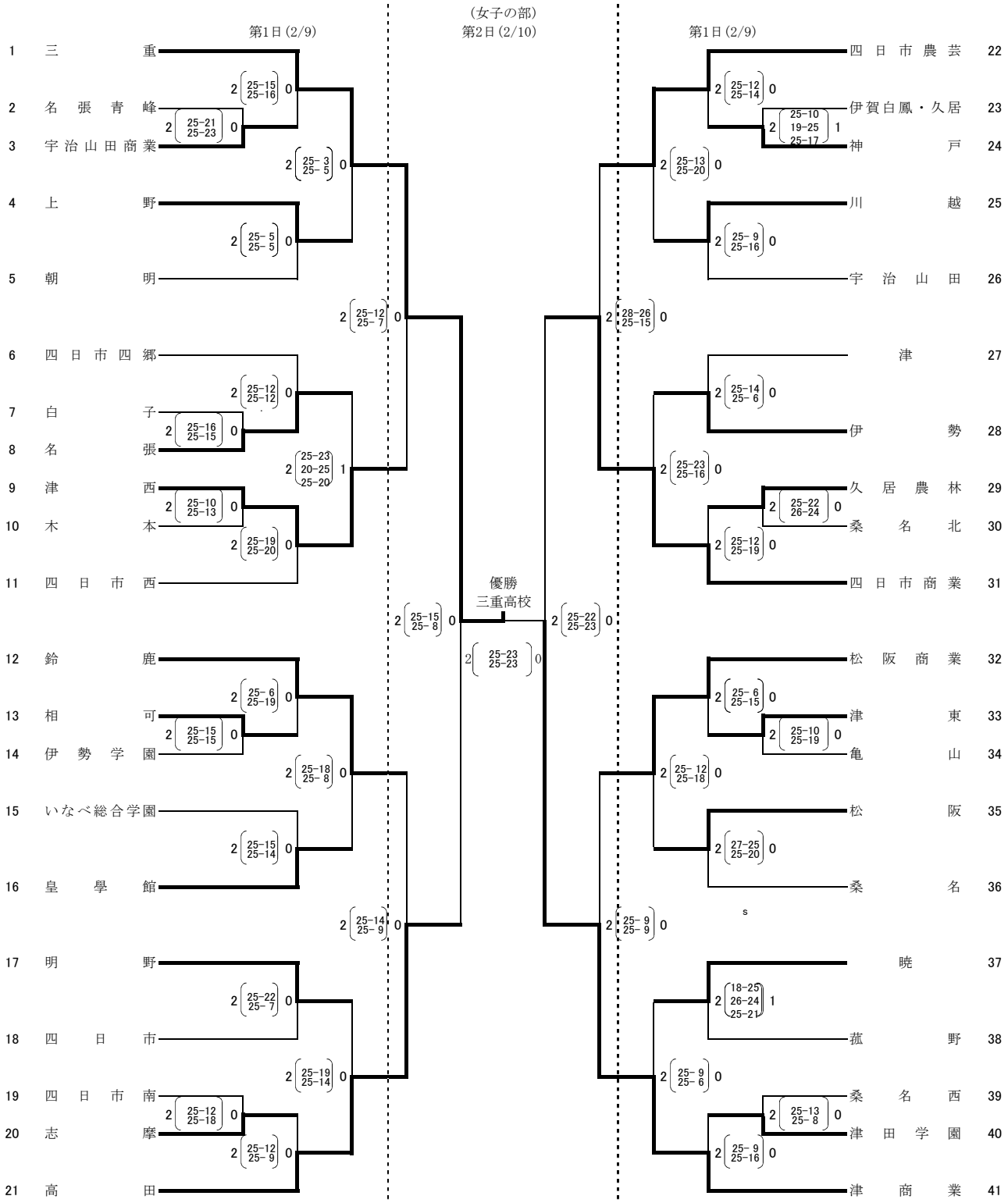平成30年度　三重県高等学校バレーボール新人大会結果