第39回　アサヒグローバルホームカップ
令和4年度　三重県小学生バレーボール新人大会

令和5年2月11日（土・祝）
安濃中央総合公園内体育館

【 男子の部 】

優勝	海蔵フェニックス	東海大会推薦
準優勝	大安ビートル	東海大会推薦
第3位	アクシオバレーボールクラブ	東海大会推薦
第3位	大里V. B. C.	

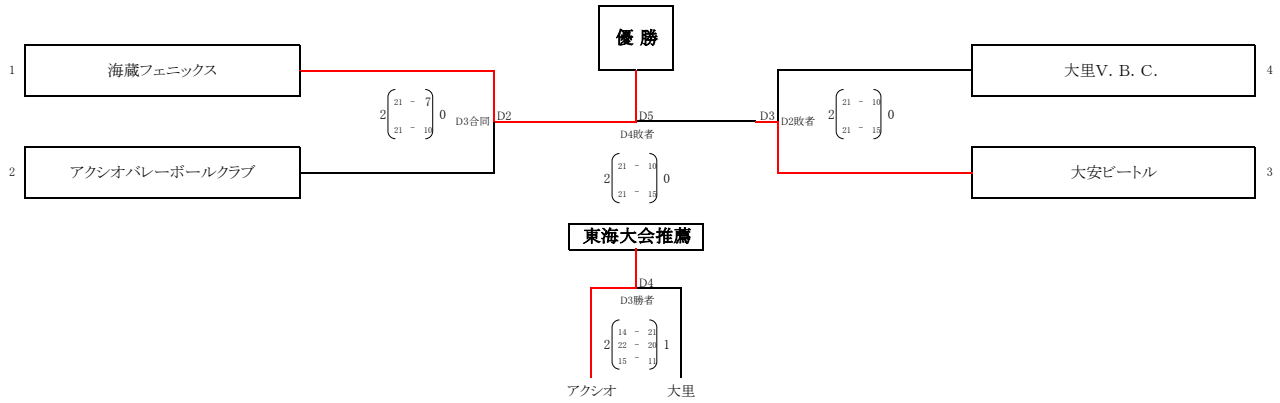

【 女子の部 】

優勝	天白スポーツ少年団	東海大会推薦
準優勝	Jr. エースバレーボール少年団	東海大会推薦
第3位	内部JVC	東海大会推薦
第3位	桑名フラッシュ	

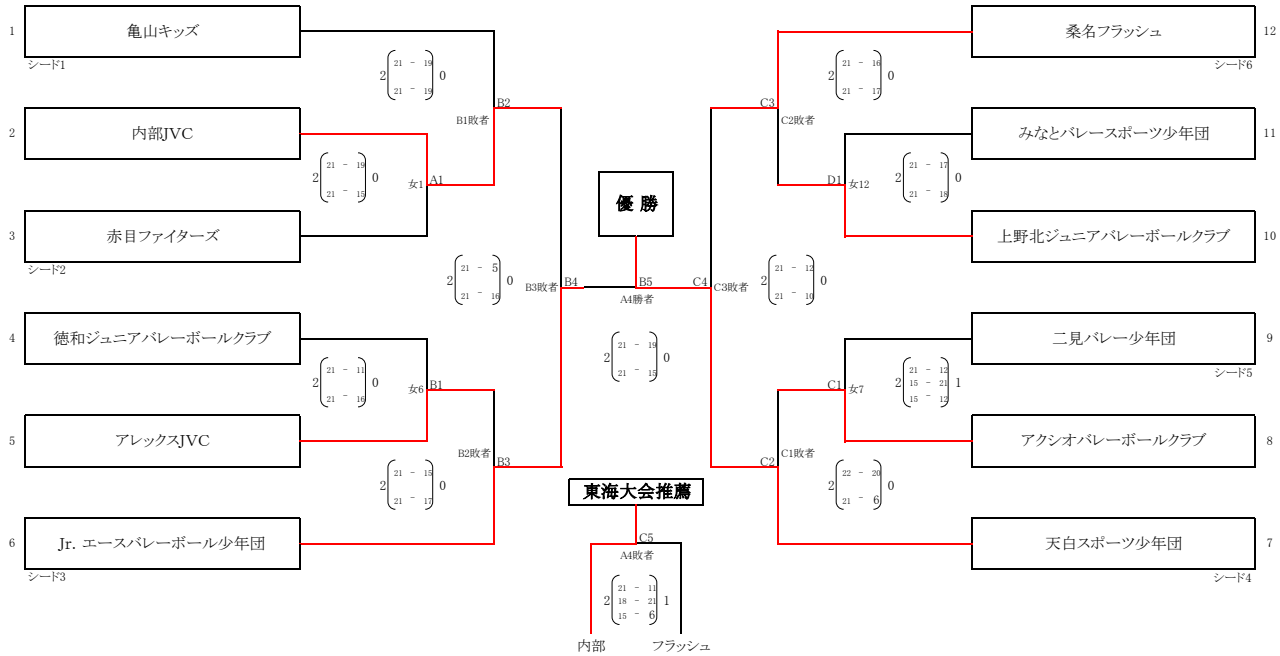

【 混合の部 】
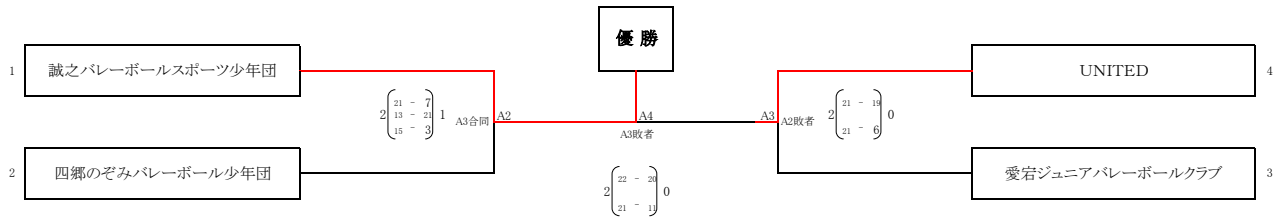
優勝	誠之バレーボールスポーツ少年団	東海大会推薦
準優勝	UNITED	
第3位	四郷のぞみバレーボール少年団	
第3位	愛宕ジュニアバレーボールクラブ